(1.20)

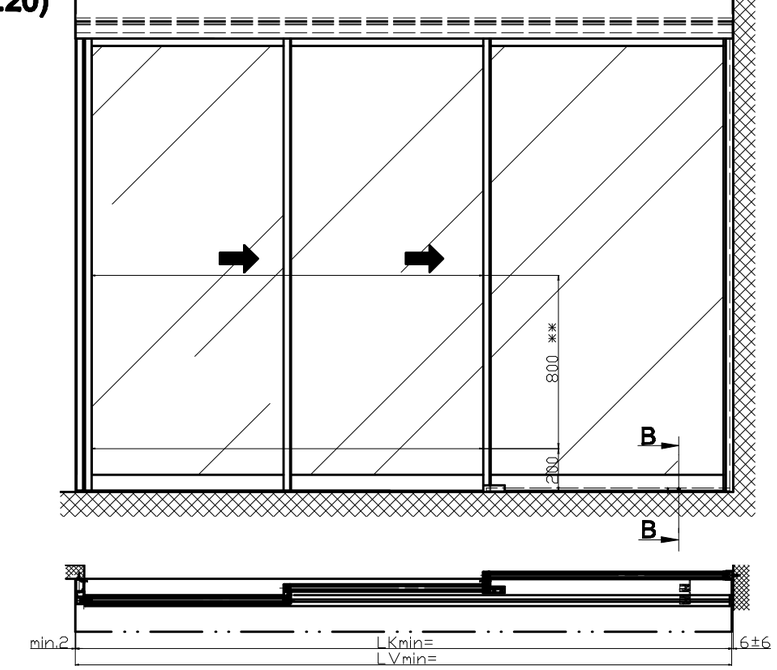

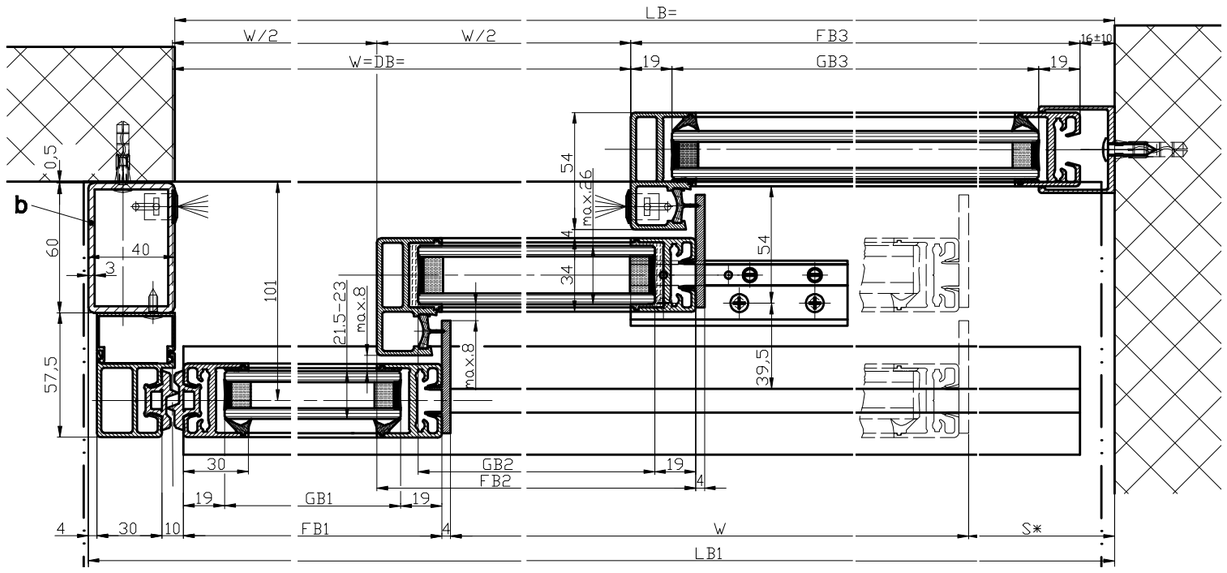

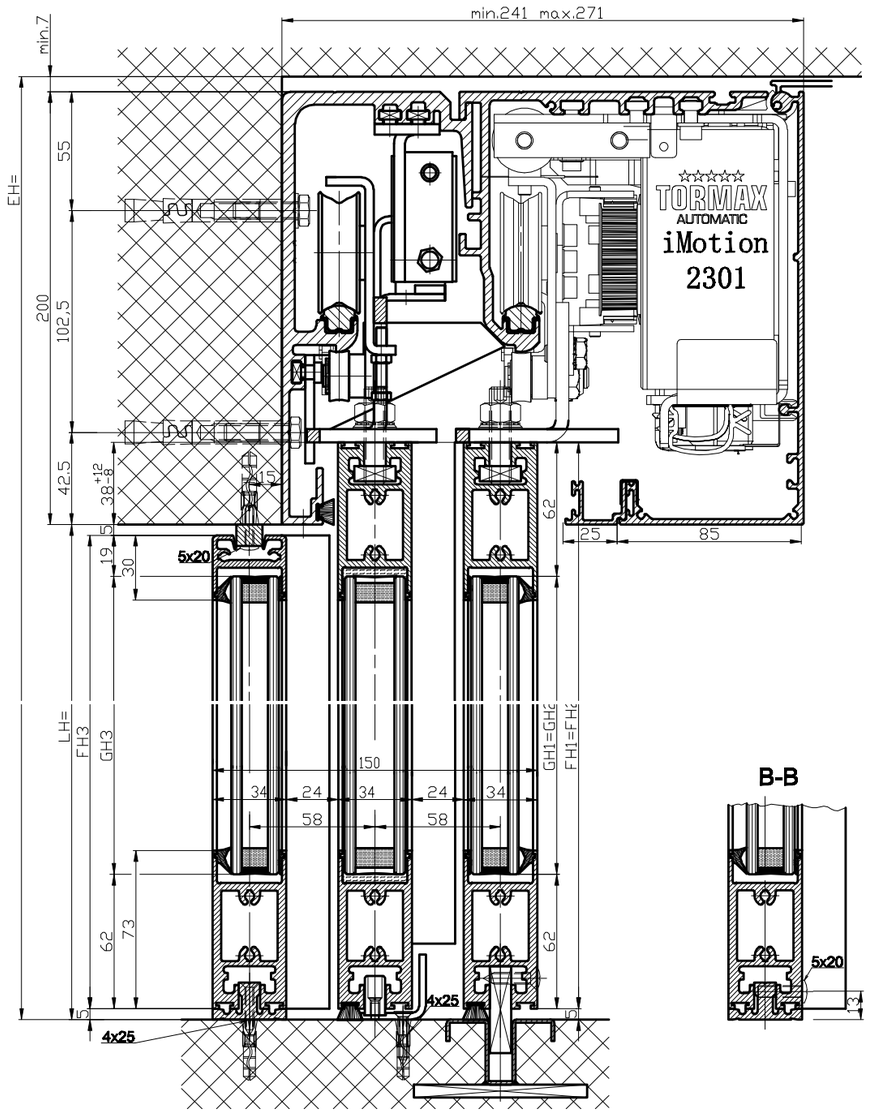

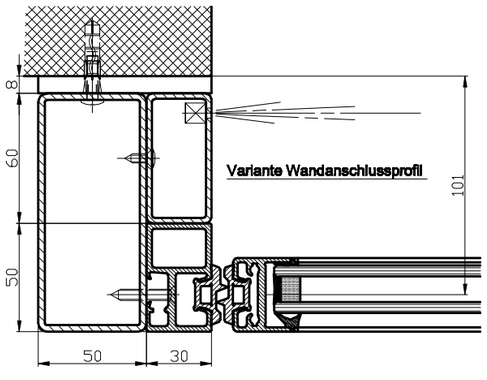

Variante Wandanschlussprofil

Variante Einfach-verglasung 8.5-10mm

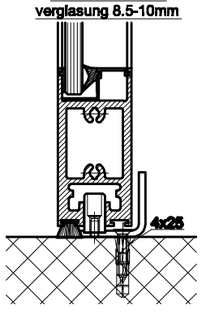

Variante durchgehende CNS-Bodenführungsschiene

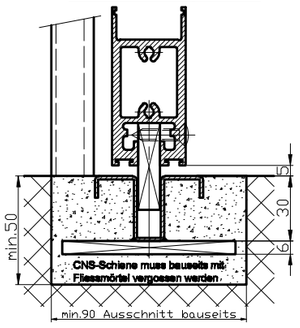

LB=1.5W+34+s		FH1=FH2=LH+33	
W=(LB-34-s)/1.5		FH3=LH-10	
LB1=LB+35		GH1=GH2=FH1-124	
LKmin=LB1-6		GH3=FH3-81	
LVmin=LKmin+2			
FB1=W/2+25		FB3=W/2+S+18	
FB2=W/2+30		GB3=FB3-38	
GB1=FB-38			
GB2=FB2-38			

b) Bauseits ausgeführt

Die Flügel müssen aus Materialien gefertigt sein, die bei Bruch zu keiner potentiellen Verletzungsgefahr führen können (bei Glas z.B. Einscheiben-Sicherheitsglas ESG, Verbund-Sicherheitsglas VSG etc.). Glasklare Flügel müssen gekennzeichnet sein und als solche erkannt werden können.

*** Sicherheitsabstand nach Landesvorschrift**

**** Lichtschranken nach Landesvorschrift**

Eloxal/Farbe: **Schicktdicke:** _____ Zusatzangaben: _____

RAL : _____

Objekt:

Kunde:

AuftragsNr.: Datum: Freigabevisum:

Massstab	Gezeichnet	12.11.07	La
%	Gut zum Druck		.

Antriebs-Türtyp: Profilsystem Ausführung

iMotion 2301-TEL-TR LR22B mit Festflügel, Sturz

TORMAX AUTOMATIC — TORMAX ist eine Bildnis und ein registriertes Markenzeichen der Landert Motoren AG, CH-8180 Bülach-Zürich

Dokumentenn.: T3_390_622 Index .