(1:20)

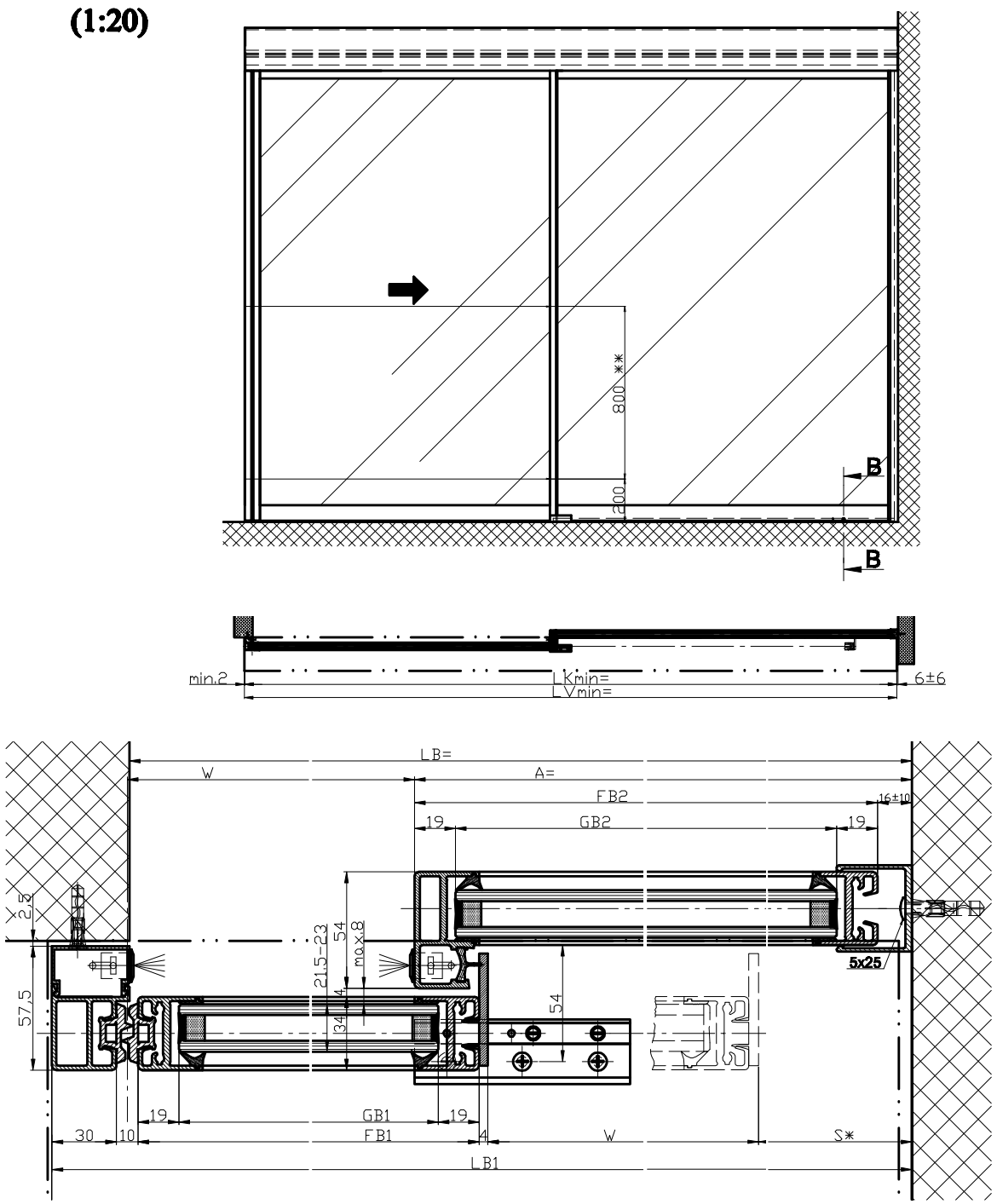

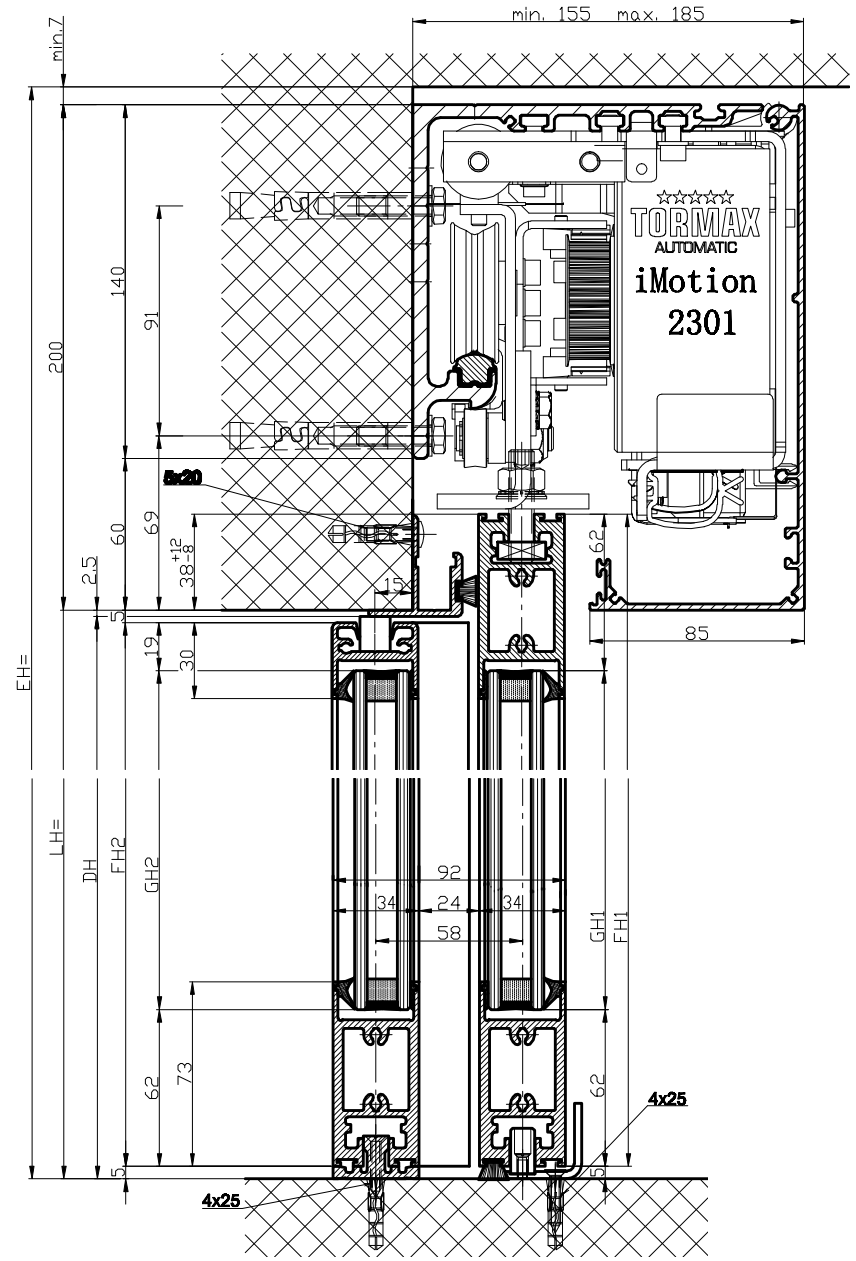

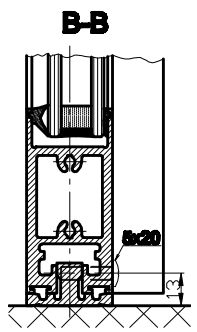

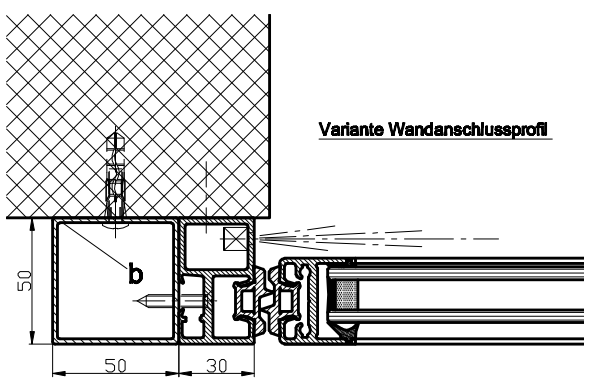

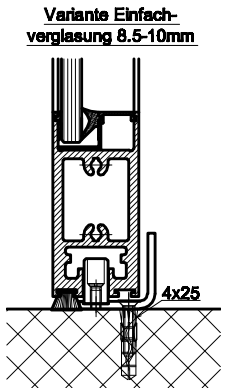

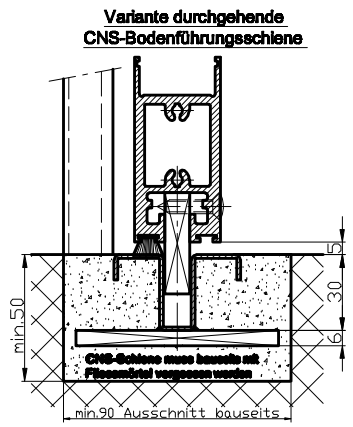

LB1=2W+69+s		FH1=LH+33	
W=(LB1-69-s)/2		FH2=LH-10	
LB=LB1-40		GH1=FH1-124	
LKmin=LB1-6		GH2=FH2-81	
LVmin=LKmin+2			
FB1=W+25			
FB2=A-16			
GB1=FB-38			
GB2=FB2-38			

Die Flügel müssen aus Materialien gefertigt sein, die bei Bruch zu keiner potentiellen Verletzungsgefahr führen können (bei Glas z.B. Einscheiben-Sicherheitsglas ESG, Verbund-Sicherheitsglas VSG etc.). Glasklare Flügel müssen gekennzeichnet sein und als solche erkannt werden können.

* Sicherheitsabstand nach Landesvorschrift

** Lichtschranken nach Landesvorschrift

Eloxal/Farbe _____ Schicktdicke: _____ RAL : _____ Zusatzangaben: _____

Objekt:

Kunde:

AuftragsNr.: Datum: Freigabevisum:

Massstab	Gezeichnet	12.11.07	Lo
%	Gut zum Druck	.	.

Antriebs-Türtyp: Profilsystem Ausführung

iMotion2301-ER LR22B mit Festflügel, Sturz

TORMAX AUTOMATIC — TORMAX ist eine Elektron und ein registriertes Markenzeichen der Landert Motoren AG, CH-8180 Bülach-Zürich

Dokumentenfnr.: T3_390_616 Index .