(1:20)

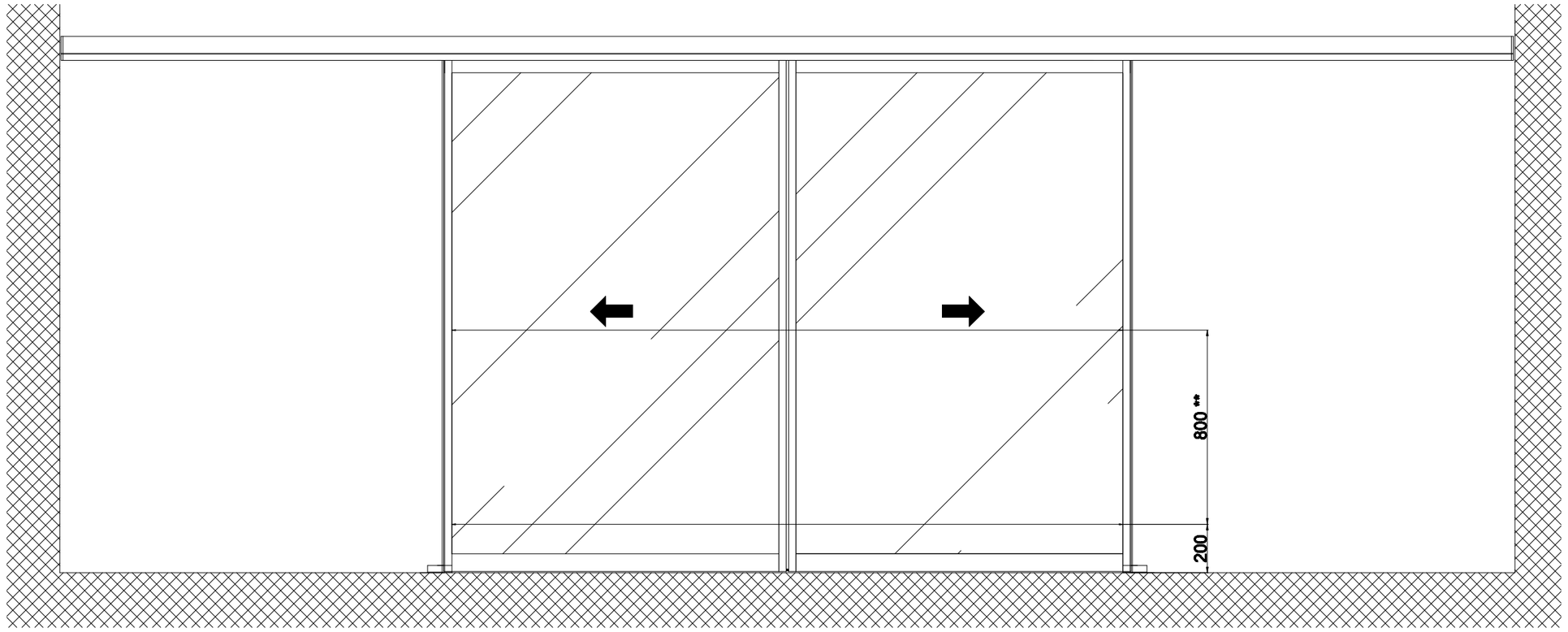

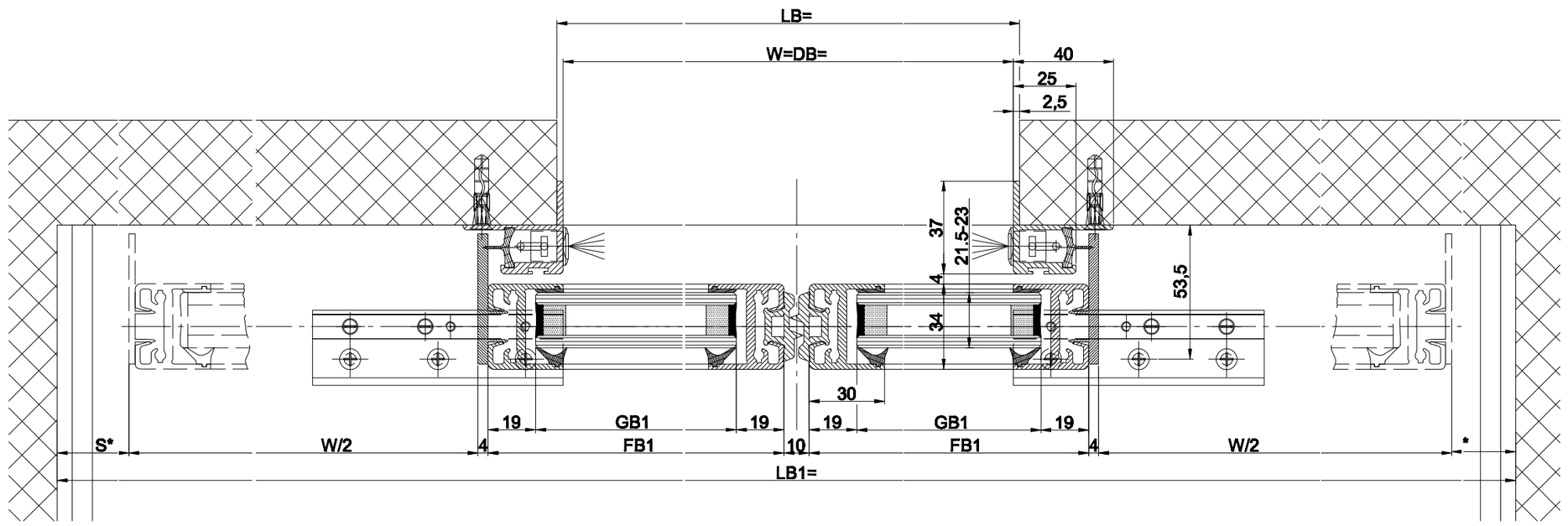

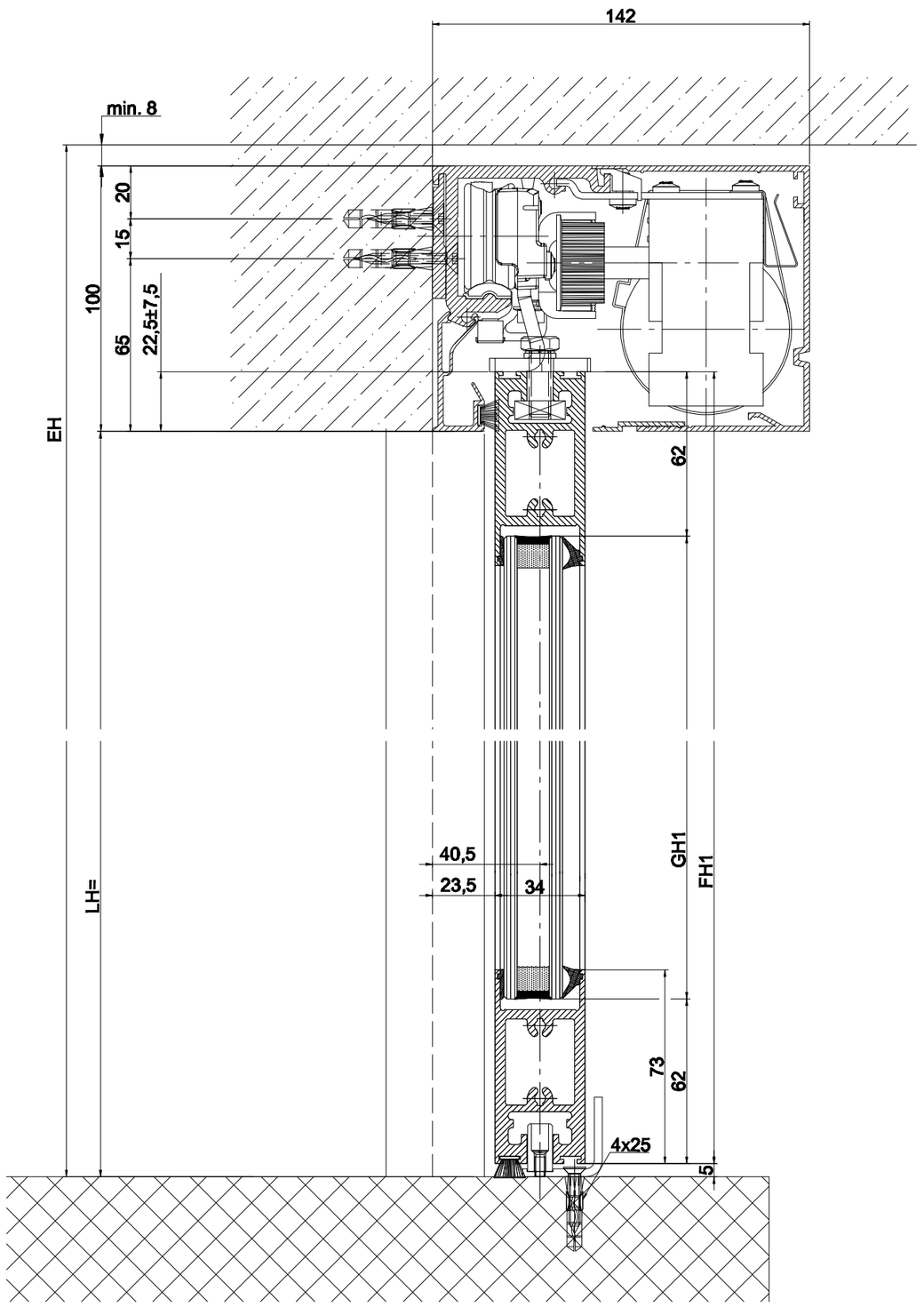

Variante Einfach-
verglasung 8.5-10mm

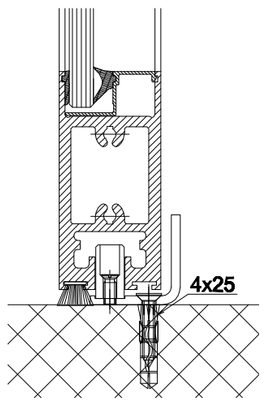

Variante durchgehende
CNS-Bodenführungsschiene

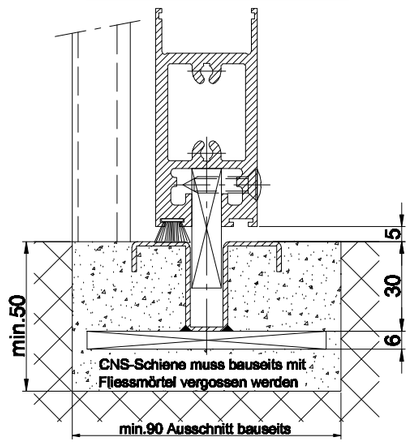

LB1=2W+68+2s	
W=(LB1-2s-68)/2	
LKmin=LVmin=LB1-28	
FB1=W/2+25	
GB1=FB1-38	
FH1=LH1+17.5	
GH1=FH1-124	

Die Flügel müssen aus Materialien gefertigt sein, die bei Bruch zu keiner potentiellen Verletzungsgefahr führen können (bei Glas z.B. Einscheiben-Sicherheitsglas ESG, Verbund-Sicherheitsglas VSG etc.). Glasklare Flügel müssen gekennzeichnet sein und als solche erkannt werden können.

* Sicherheitsabstand nach Landesvorschrift

** Lichtschranken nach Landesvorschrift

Eloxal/Farbe: Schicktdicke: Zusatzangaben:

RAL :

Objekt:

Kunde:

AuftragsNr.: Datum: Freigabevisum:

Massstab	Gezeichet	29.4.04	LA
%	Gut zum Druck	.	.

Antriebs-Türtyp: Profilsystem Ausführung

WinDrive2201 LR22B ohne Festflügel, Sturz

TORMAX AUTOMATIC

TORMAX ist eine Division und ein registriertes Markenzeichen der Landert Motoren AG, CH-8180 Bülach-Zürich

DokumentenNr.: T3_390_520

Index .