(1:20)

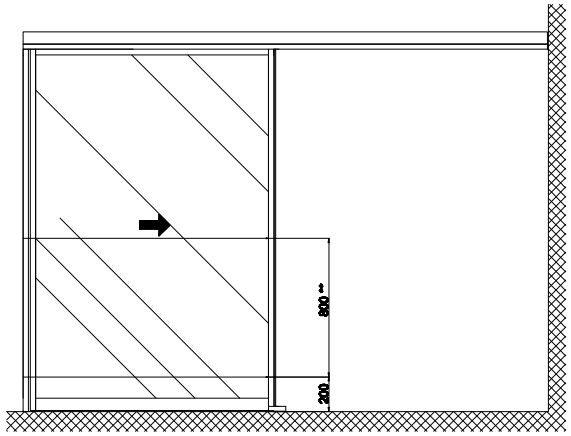

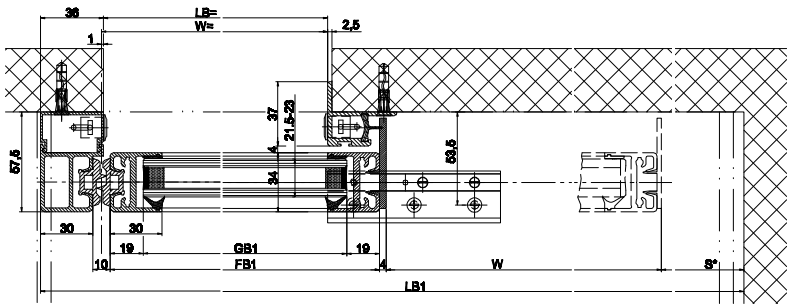

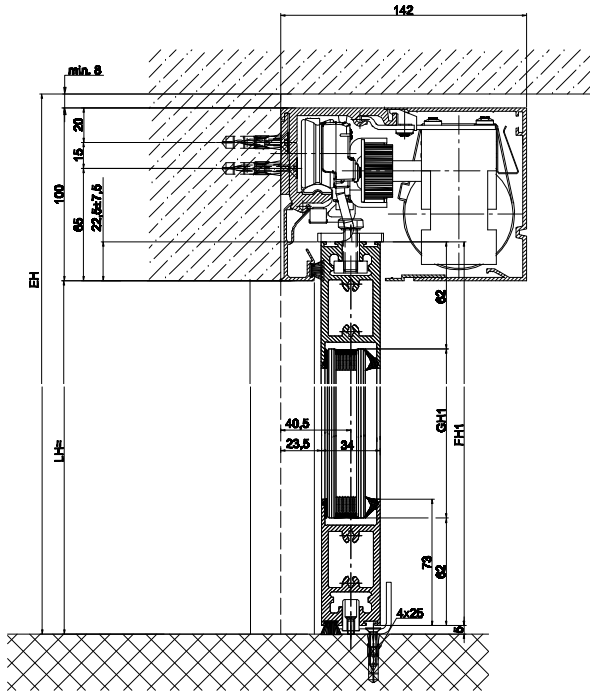

Variante Wandanschluss

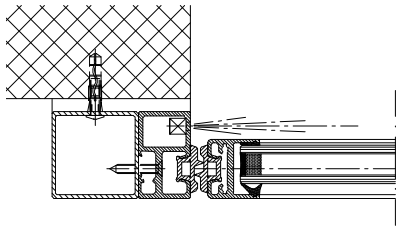

Variante Einfach-
verglasung 8.5-10mm

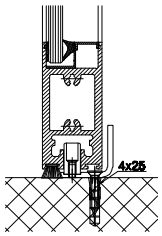

Variante durchgehende
CNS-Bodenführungsschiene

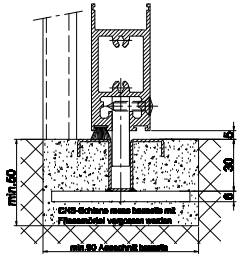

LB1=2W+S+69	
LKmin=LB1-22	
LVmin=LKmin	
FB1=W+25	
GB1=FB1-38	
FH1=LH+17.5	
GH1=FH1-124	

Die Flügel müssen aus Materialien gefertigt sein, die bei Bruch zu keiner potentiellen Verletzungsgefahr führen können (bei Glas z.B. Einscheiben-Sicherheitsglas ESG, Verbund-Sicherheitsglas VSG etc.). Gleitende Flügel müssen gekennzeichnet sein und als solche erkannt werden können.

* Sicherheitsabstand nach Landesvorschrift

** Lichtschranken nach Landesvorschrift

Eloxal/Farbe Schichtdicke: _____ Zusatzangaben:
RAL : _____

Objekt:

Kunde:

AuftragsNr.: Datum: Freigabevisum:

Massstab	Gezeichnet	8.5.04	I.A.
%	Gut zum Druck	.	.

Antriebs-Typ: Profilsystem Ausführung
WinDrive2201-ER LR22B ohne Festflügel, Sturz

TORMAX AUTOMATIC — TORMAX ist eine Division und ein registriertes Markenzeichen der Landert Motoren AG, CH-8405 Winterthur

Dokumentenr.: T3_390_526 Index: A