(1:20)

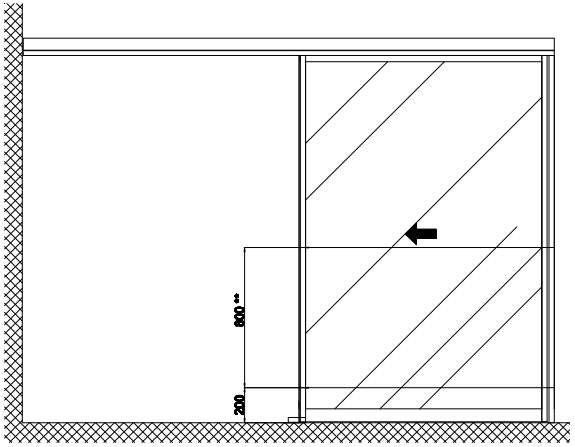

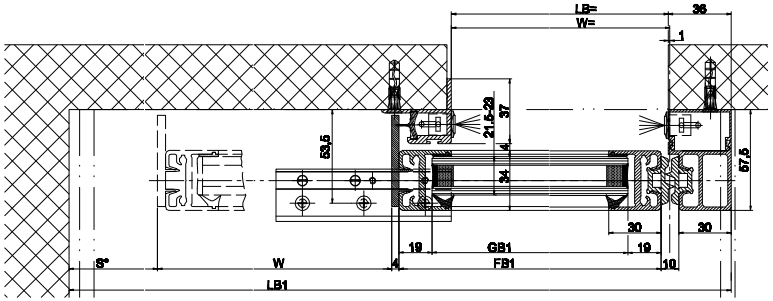

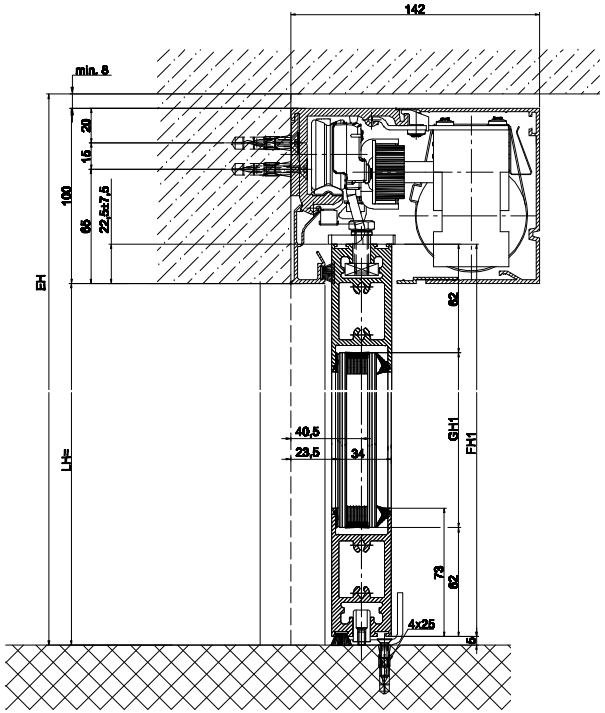

Variante Einfach-verglasung 8.5-10mm

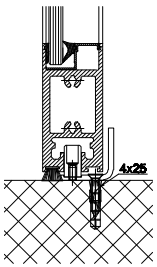

Variante durchgehende CNS-Bodenführungsschiene

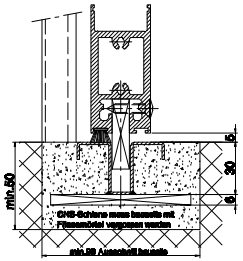

Variante Wandanschluss

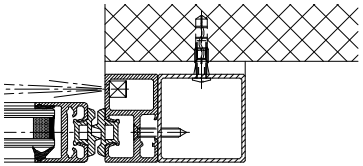

LB1=2W+S+69	
LKmin=LB1-22	
LVmin=LKmin	
FB1=W+25	
GB1=FB1-38	
FH1=LH1+17.5	
GH1=FH1-124	

Die Flügel müssen aus Materialien gefertigt sein, die bei Bruch zu keiner potentiellen Verletzungsgefahr führen können (bei Glas z.B. Einscheiben-Sicherheitsglas ESG, Verbund-Sicherheitsglas VSG etc.). Gläserne Flügel müssen gekennzeichnet sein und als solche erkannt werden können.

* Sicherheitsabstand nach Landesvorschrift

** Lichtschwanken nach Landesvorschrift

Eloxal/Farbe: Schichtdicke: _____ Zusatzangaben:

RAL : _____

Objekt:

Kunde:

AuftragsNr.: Datum: Freigabevisum:

Massstab	Gezeichnet	S.S.N	LA
%	Gut zum Druck	-	-

Artikelbe-Türtyp: Profilsystem Ausführung

WinDrive2201-EL LR22B ohne Festflügel, Sturz

TORMAX AUTOMATIC

TORMAX ist eine Division und ein registriertes Markenzeichen der Landert Motoren AG, CH-8180 Bülach-Zürich

DokumentenNr.: T3_390_523

Index: A