(1:20)

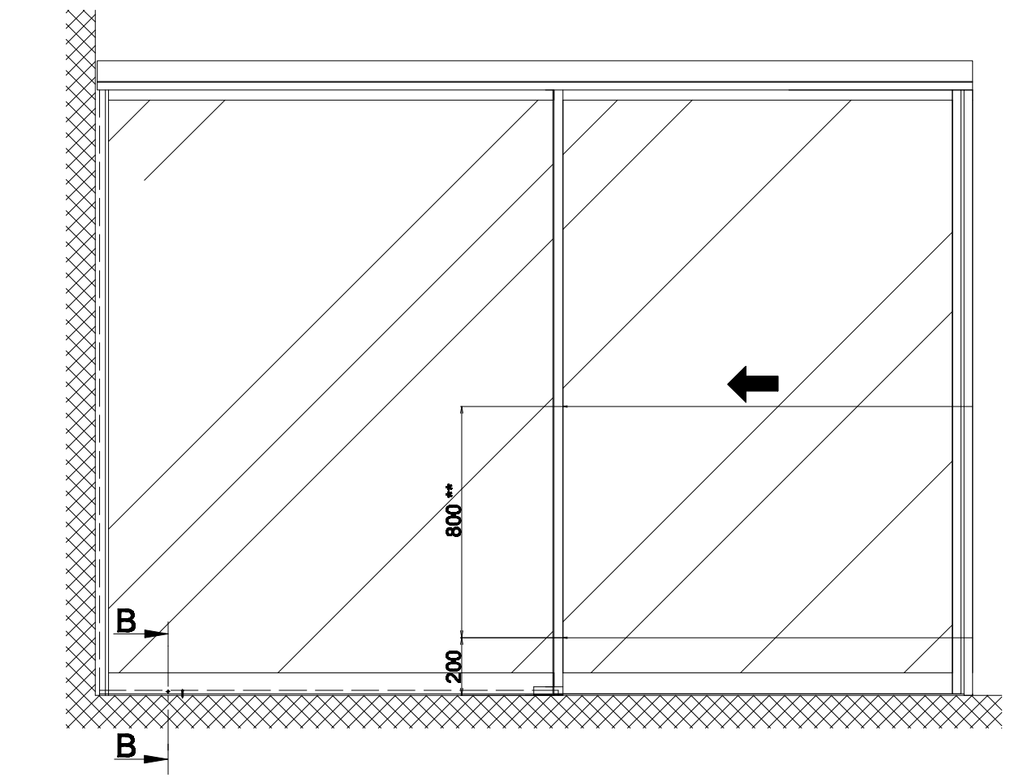

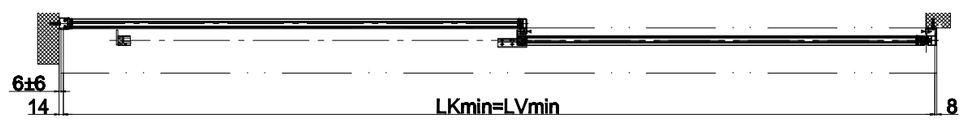

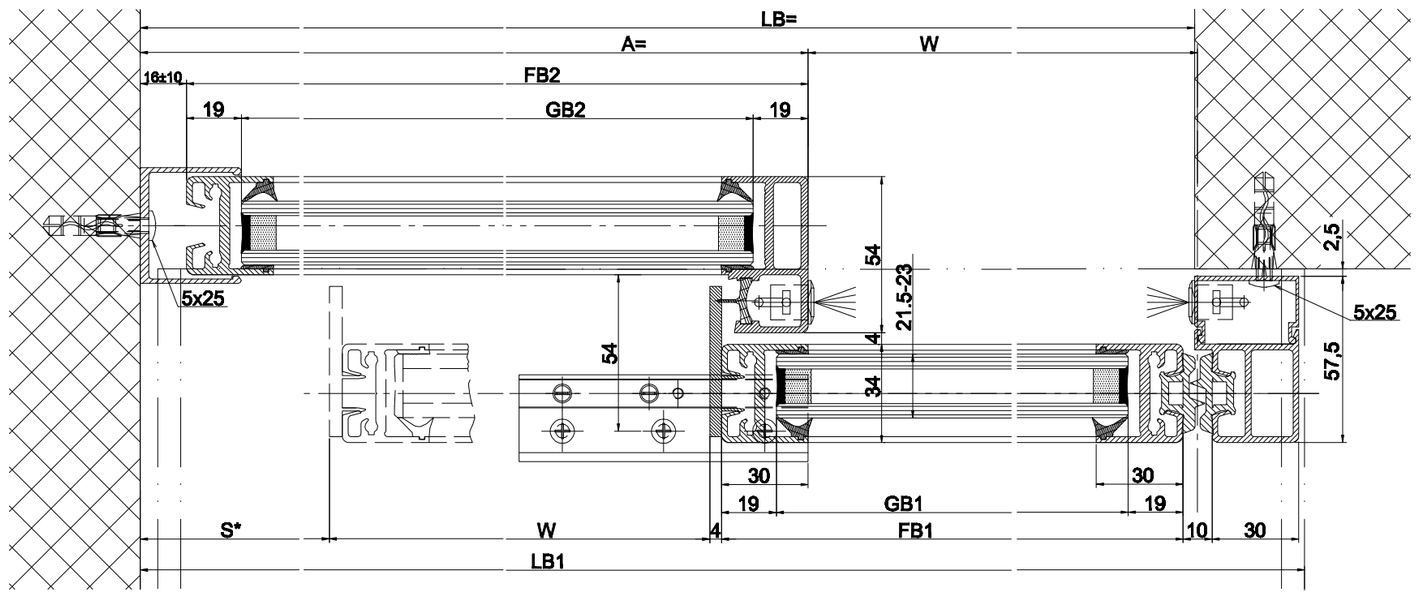

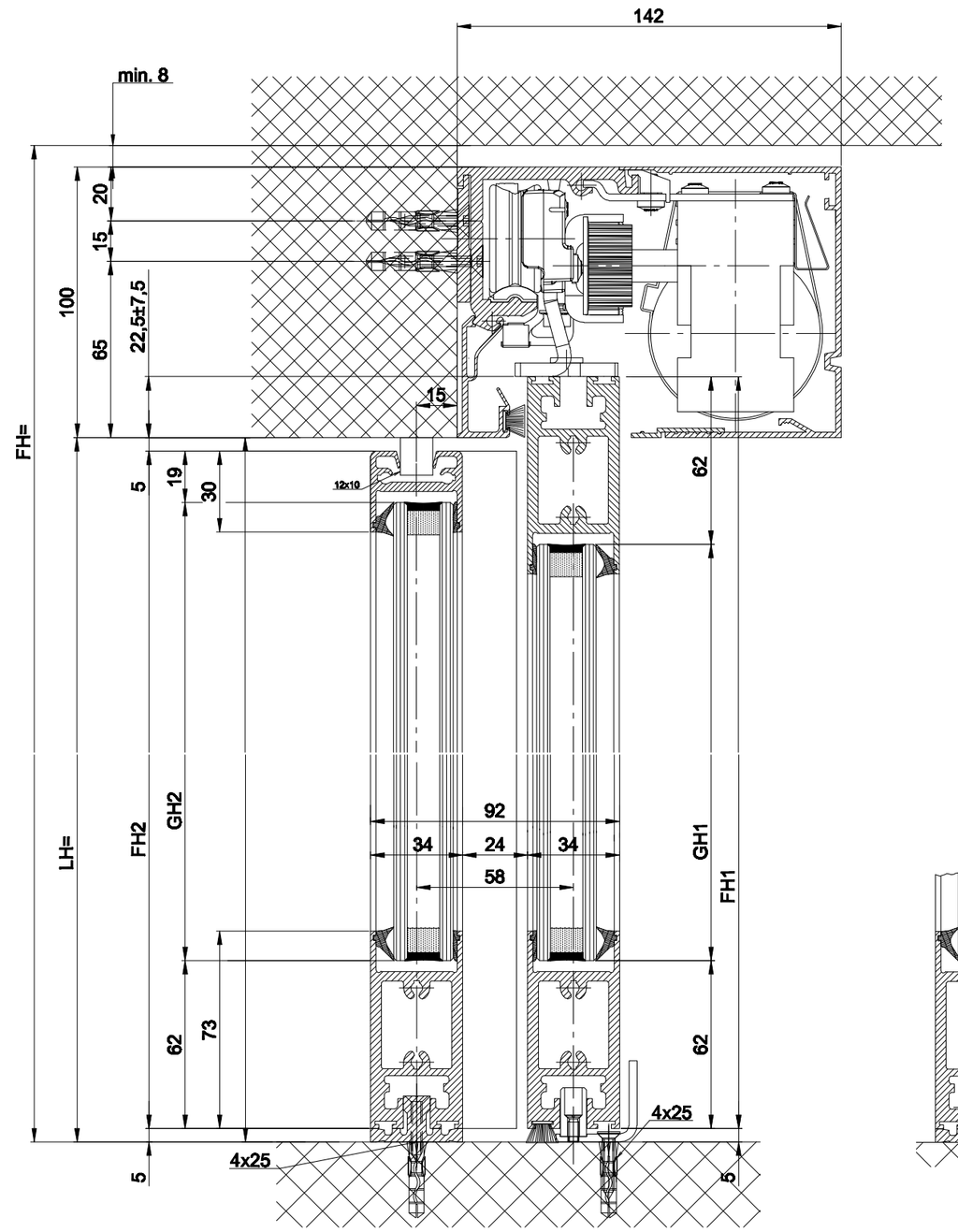

B-B

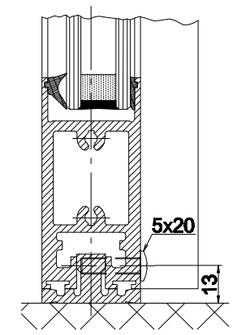

Variante Einfach-
verglasung 8.5-10mm

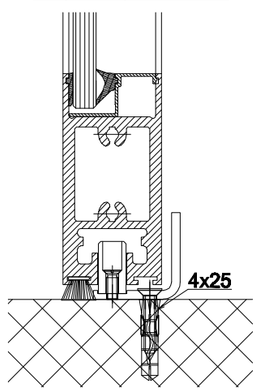

Variante durchgehende
CNS-Bodenführungsschiene

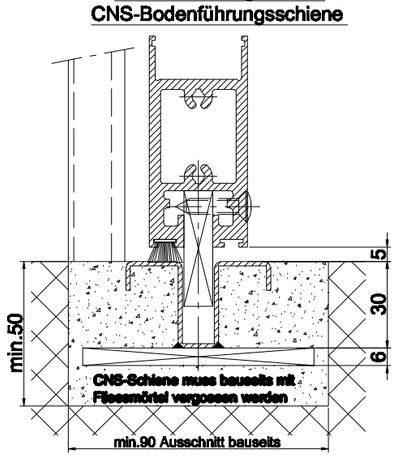

Variante Wandanschluss

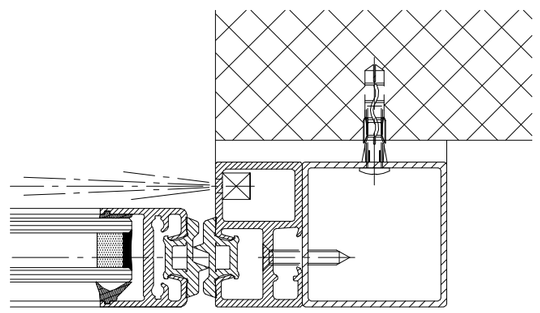

LB=2W+34+s		FH1=LH+17.5	
W=(LB-34-s)/2		FH2=LH-10	
LB1=LB+35		GH1=FH1-124	
LKmin=LB1-22		GH2=FH2-81	
LVmin=LKmin			
FB1=W+25			
FB2=A-16			
GB1=FB1-38			
GB2=FB2-38			

Die Flügel müssen aus Materialien gefertigt sein, die bei Bruch zu keiner potentiellen Verletzungsgefahr führen können (bei Glas z.B. Einscheiben-Sicherheitsglas ESG, Verbund-Sicherheitsglas VSG etc.). Glasklare Flügel müssen gekennzeichnet sein und als solche erkannt werden können.

* Sicherheitsabstand nach Landesvorschrift

** Lichtschranken nach Landesvorschrift

Eloxal/Farbe: Schicktdicke: _____ Zusatzangaben:

RAL : _____

Objekt:

Kunde:

AuftragsNr.: Datum: Freigabevisum:

Massstab	Gezeichet	5.5.04	LA
%	Gut zum Druck	.	.

Antriebs-Türtyp: Profilsystem Ausführung

WinDrive2201-EL LR22B mit Festflügel, Sturz

TORMAX AUTOMATIC

TORMAX ist eine Division und ein registriertes Markenzeichen der Landert Motoren AG, CH-8180 Bülach-Zürich

DokumentenNr.: T3_390_524

Index A