1:20

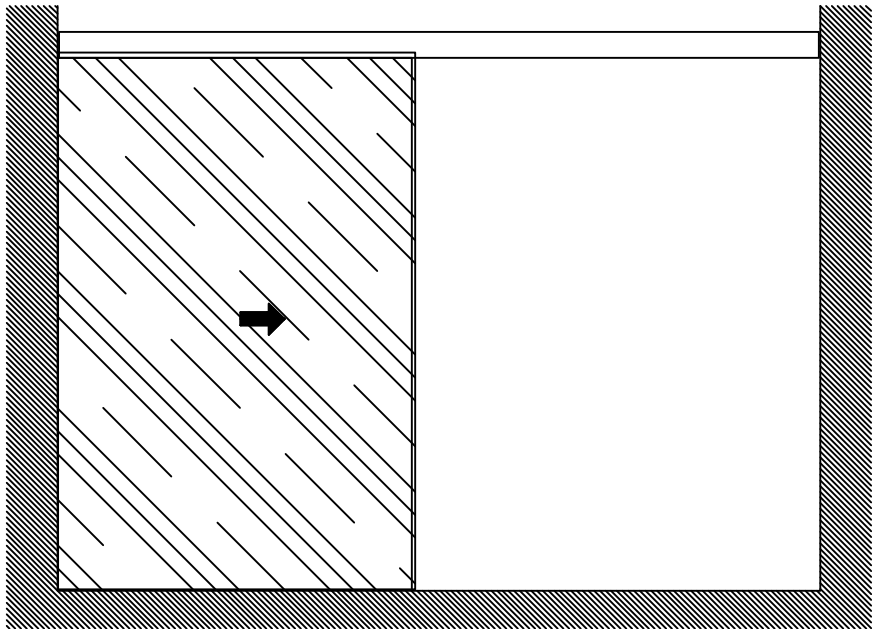

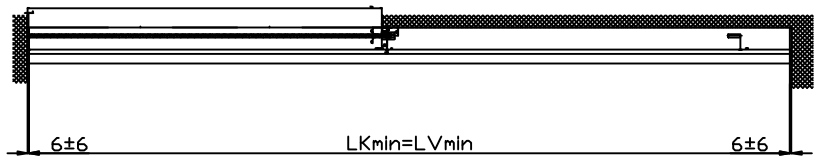

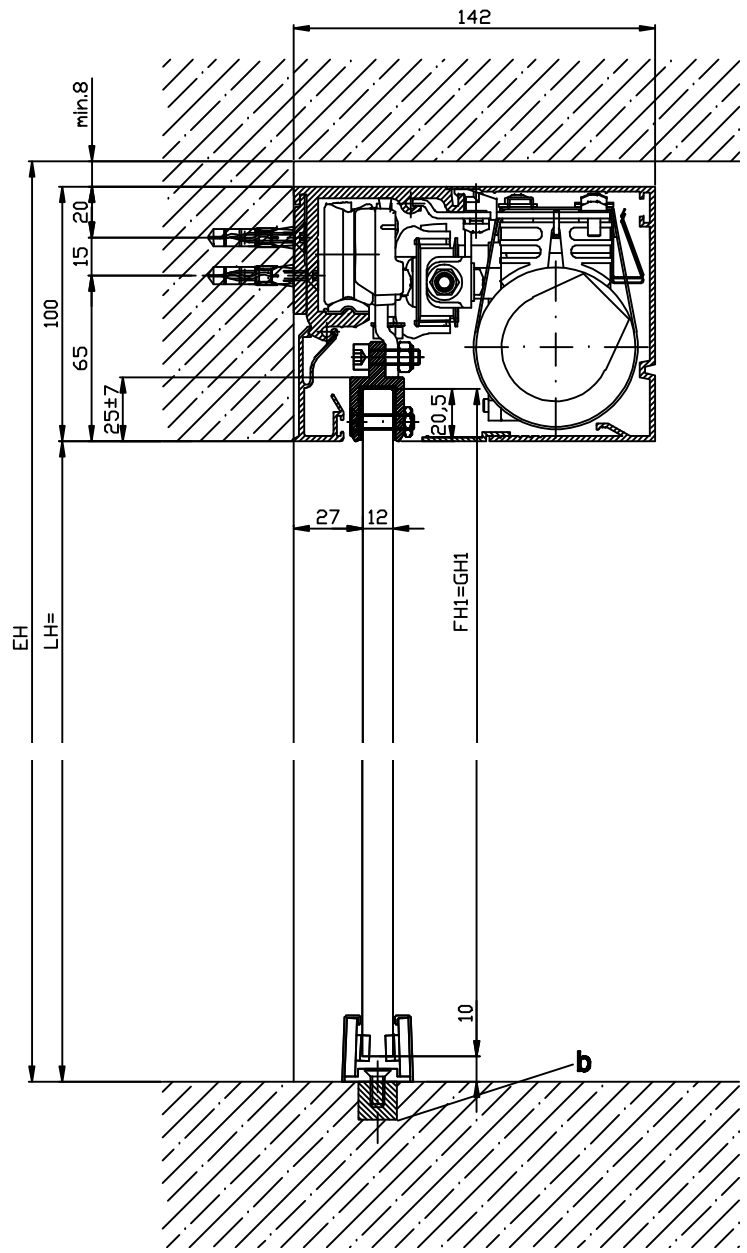

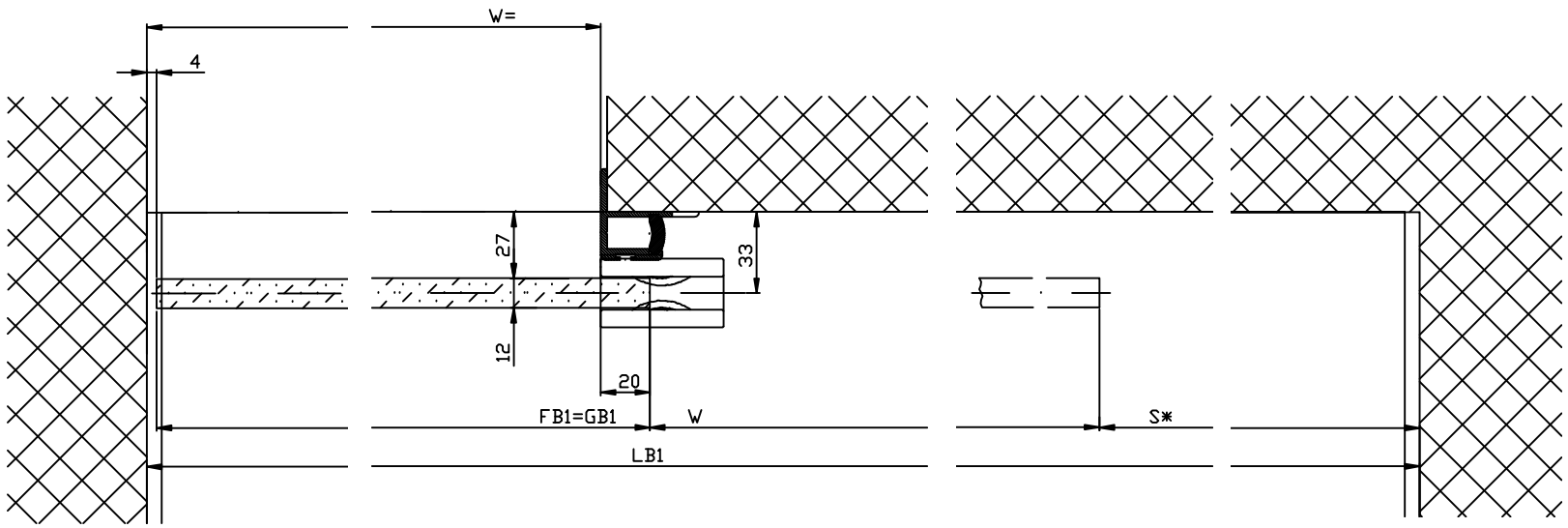

Variante Glasdicke 10mm

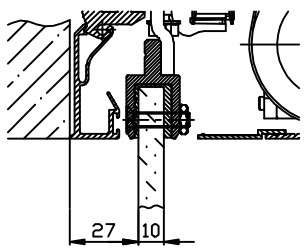

Variante Glasdicke 10mm

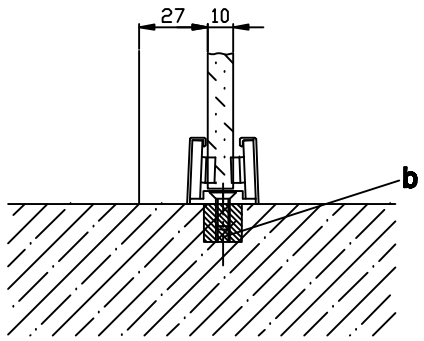

b) Bauseits ausgeführt

Dieses Massbild ist ohne Lichtschrankenprofil ausgeführt!
Schutzeinrichtungen nach Landesvorschriften.

Die Flügel müssen aus Materialien gefertigt sein, die bei Bruch zu keiner potentiellen Verletzungsgefahr führen können (bei Glas: Einscheiben-Sicherheitsglas ESG). Glasklare Flügel müssen gekennzeichnet sein und als solche erkannt werden können.

*** Sicherheitsabstand nach Landesvorschrift**

LB1=2W+S+20	
W=(LB1-S-20)/2	
LKmin=LVmin=LB1-12	
GB1= W+16	
GH1=LH+10,5	

Eloxal/Farbe **Schichtdicke:** **Zusatzangaben:**
RAL :

Objekt:

Kunde:

AuftragsNr.: **Datum:** **Freigabevisum:**

Massstab	Gezeichnet	21.11.05	Lo
%	Gut zum Druck	.	.

Antriebs-Typ: System Ausführung
WinDrive2201-ER Rahmenlos ohne Festflügel, Sturz

TORMAX AUTOMATIC — TORMAX ist eine Division und ein registriertes Markenzeichen der Landis+Gyr Holding AG, CH-6160 Büttisch-Zürich

DokumentenNr.: **T3_390_544** Index: .