1:20

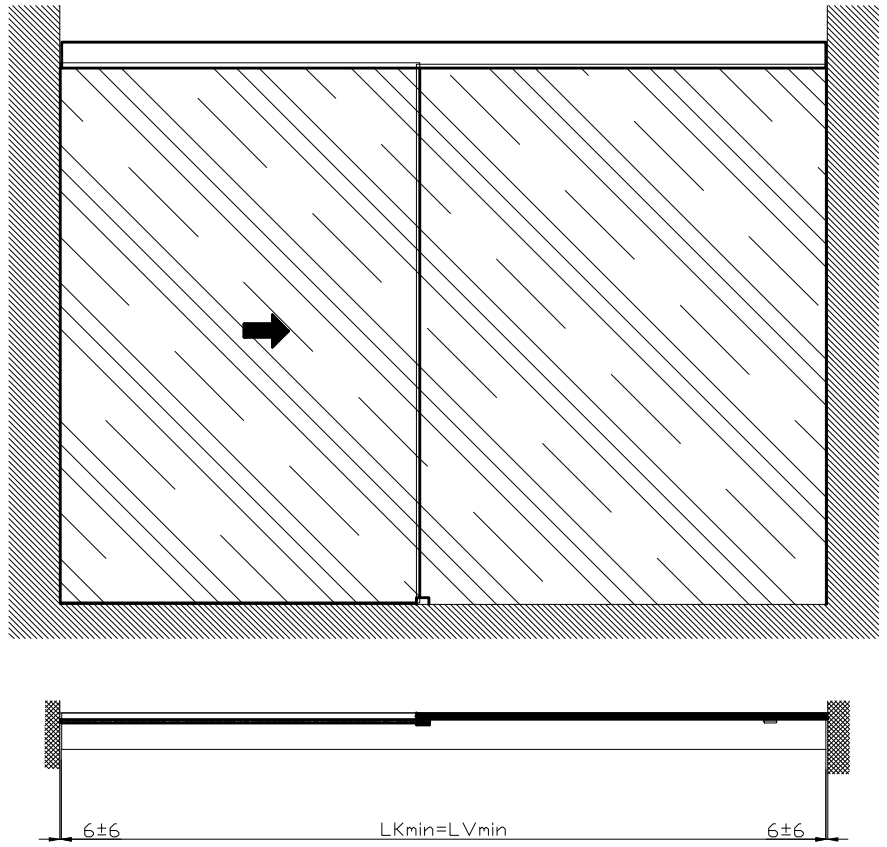

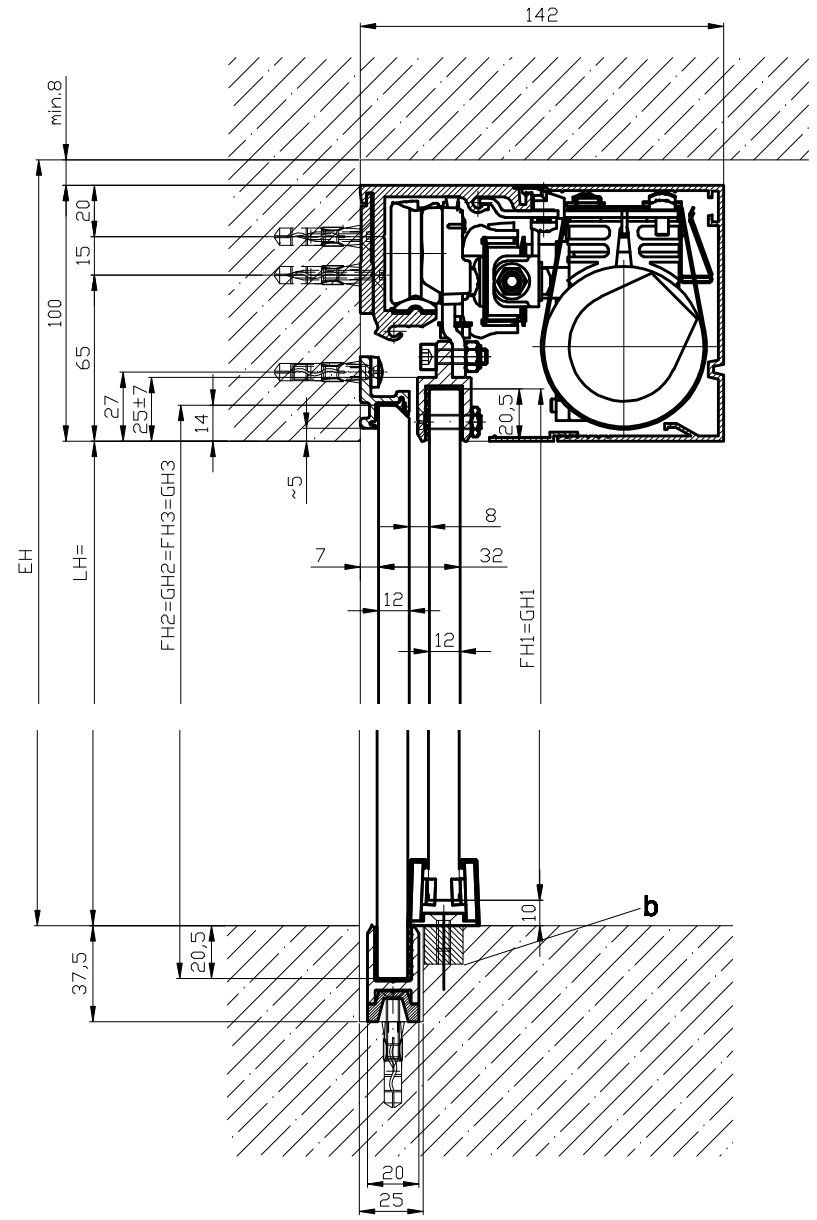

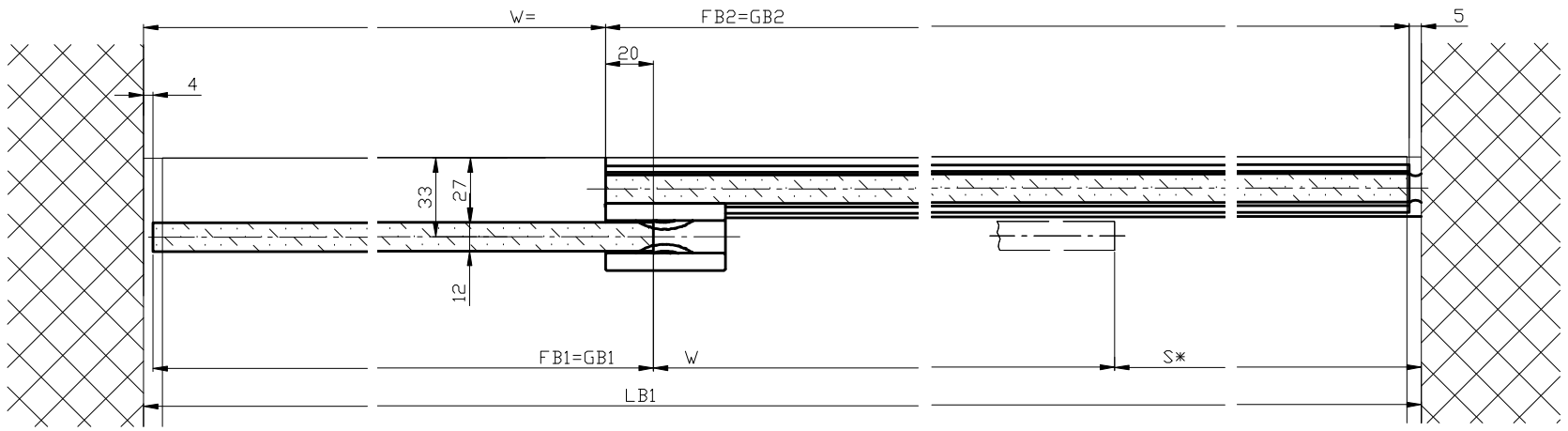

b) Bauseits ausgeführt

Dieses Massbild ist ohne Lichtschrankenprofil ausgeführt!
Schutzeinrichtungen nach Landesvorschriften.

Variante Glasdicke 10mm

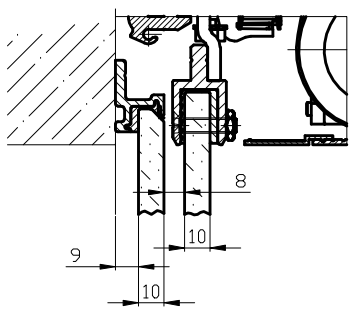

Variante Glasdicke 10mm

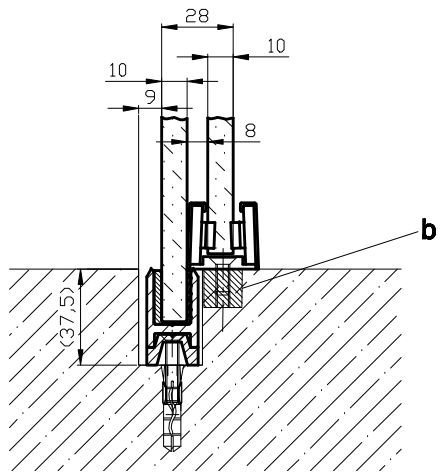

LB1=2W+S+20	
W=(LB1-S-20)/2	
LKmin=LVmin=LB1-12	
GB1= W+16	
GB2=W+S+20	
GH1=LH+10,5	
GH2=LH+34,5	

Die Flügel müssen aus Materialien gefertigt sein, die bei Bruch zu keiner potentiellen Verletzungsgefahr führen können (bei Glas: Einscheiben-Sicherheitsglas ESG). Glasklare Flügel müssen gekennzeichnet sein und als solche erkannt werden können.

* Sicherheitsabstand nach Landesvorschrift

Eloxal/Farbe: Schichtdicke: RAL : Zusatzangaben:

Objekt:

Kunde:

AuftragsNr.: Datum: Freigabevisum:

Massstab	Gezeichnet	21.11.05	Lo
%	Geg. zum Direkt.	.	.

Antriebs-Typ: System Ausführung
WinDrive2201 ER Rahmenlos mit Festflügel, Sturz

TORMAX AUTOMATIC — TORMAX Inderbitzin und ein eigenständiges Unternehmen der Landis+Staefa AG, CH-8180 Bülach/Zürich

Dokumentenno.: **T3_390_545** Index: .