1:20

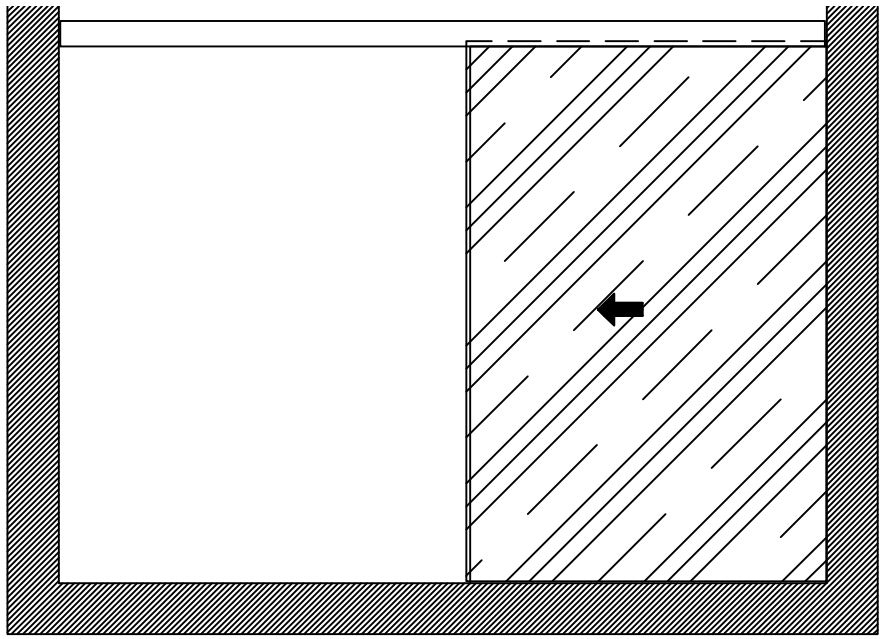

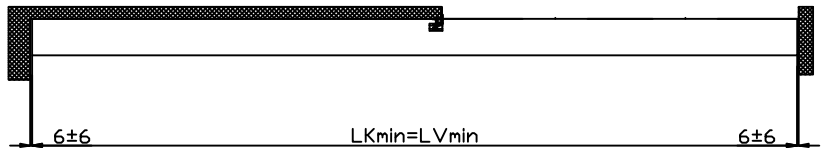

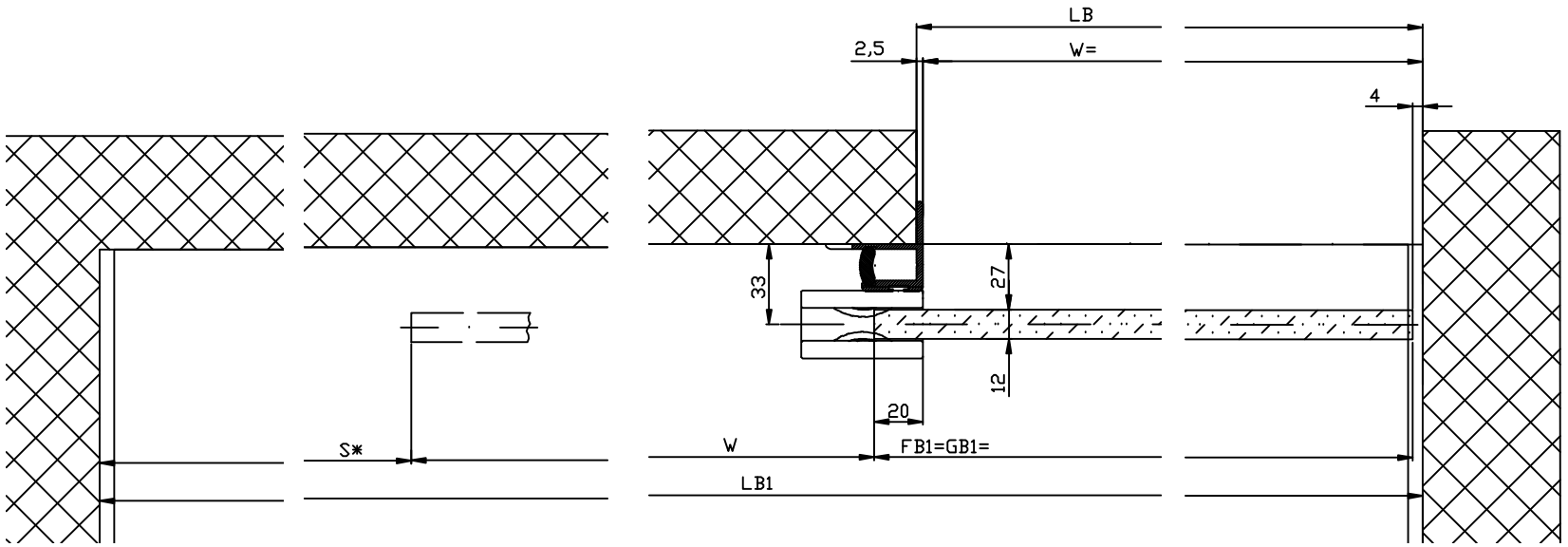

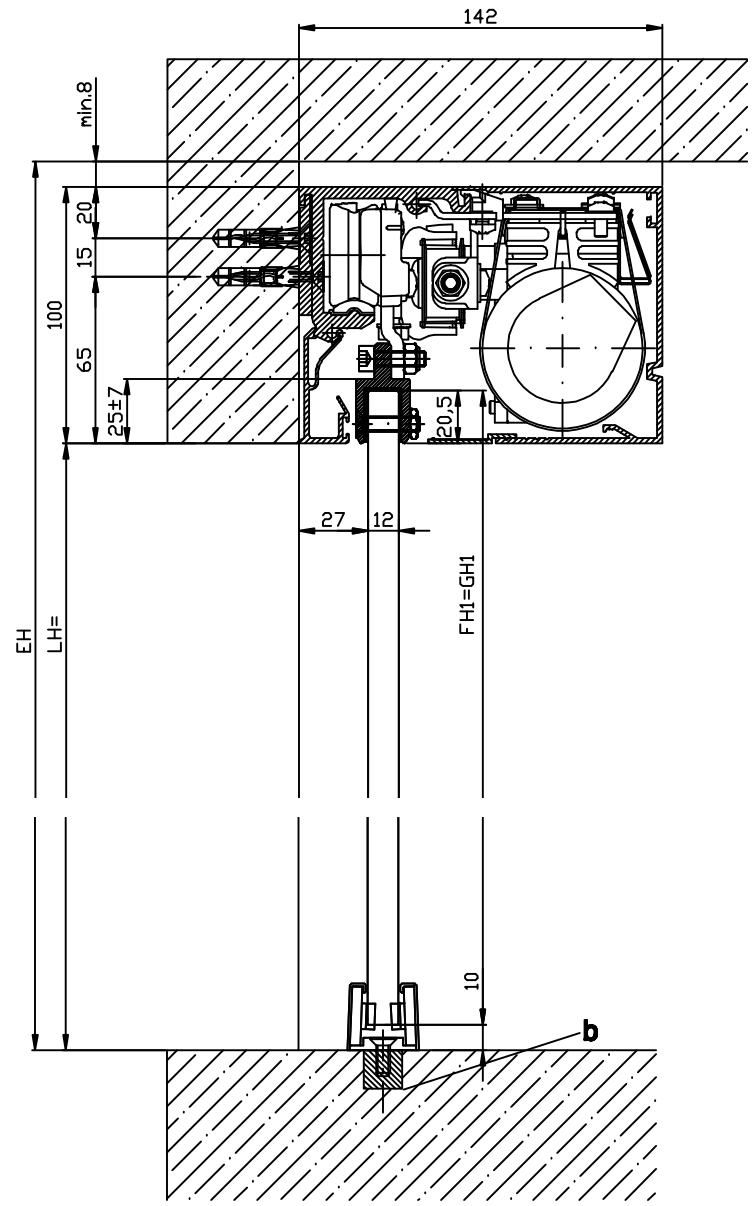

Variante Glasdicke 10mm

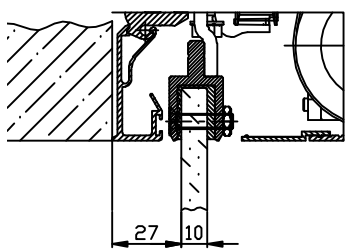

Variante Glasdicke 10mm

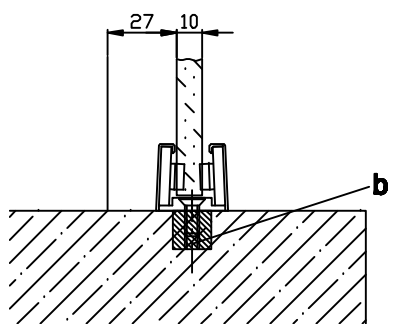

LB1=2W+S+20	
W=(LB1-S-20)/2	
LKmin=LVmin=LB1-12	
GB1= W+16	
GH1=LH+10,5	

b) Bauseits ausgeführt

Dieses Massbild ist ohne Lichtschrankenprofil ausgeführt!
Schutzeinrichtungen nach Landesvorschriften.

Die Flügel müssen aus Materialien gefertigt sein, die bei Bruch zu keiner potentiellen Verletzungsgefahr führen können (bei Glas: Einscheiben-Sicherheitsglas ESG). Glasklare Flügel müssen gekennzeichnet sein und als solche erkannt werden können.

*** Sicherheitsabstand nach Landesvorschrift**

.

Eloxal/Farbe: **Schichtdicke:** _____ **Zusatzangaben:**
_____ **RAL** : _____ _____

Objekt:

Kunde:

. . . . . .

. . . . . .

AuftragsNr.: **Datum:** **Freigabevisum:**

Massstab	Gezeichnet	16.11.05	La
%	Gut zum Druck	.	.

Antriebs-Typ: System Ausführung
WinDrive2201-EL Rahmenlos ohne Festflügel, Sturz

TORMAX AUTOMATIC — TORMAX ist eine Division und ein registriertes Markenzeichen der Landert Motoren AG, CH-8180 Bülach-Zürich

Dokumentenel-Nr.: **T3_390_542** Index: .